PANDROL
Partners in excellence

Clippeuse CD300 IQ / CD300 IQ EC

Matériel pour utilisation sur voie

La clippeuse CD300 IQ permet l'installation à haut rendement des Fasclip FC et FE Pandrol. La clippeuse CD300 IQ EC est une version spécialement conçue pour le système de fixation e-Clip.

Basée sur la technologie éprouvée de la clippeuse CD400 de Pandrol, elle a bénéficié d'améliorations pour des performances accrues. Les équipements peuvent être rabattus lorsqu'ils ne sont pas utilisés pour éviter le contact avec les épaulements, les éclisses et les clips sur la voie. Un tout nouveau système de commande intelligent suit le fonctionnement de la machine et supervise les opérations de clippage.

Les clippeuses CD300 IQ et CD300 IQ EC s'ajustent rapidement aux différentes hauteurs de rail et leurs galets de guidage assurent leur centrage sur la voie. Légère, la clippeuse convient parfaitement pour une utilisation sur des machines rail-route de plus petite taille.

DESCRIPTIF TECHNIQUE

Système de commande intuitif

Les clippeuses possèdent un nouveau système de commande intelligent avec affichage. Facile à comprendre, il est disponible en plusieurs langues. Il stocke des données de fonctionnement pour le suivi et affiche les codes d'erreur.

Vitesse de clippage automatique

Le système de commande mesure la vitesse de la machine sur la voie pour automatiquement ajuster le début de l'opération de clippage, ce qui assure un résultat parfait et évite tout endommagement de la machine et/ou la voie.

Outils repliés

Quand ils ne sont pas utilisés, les outils sont repliés pour éviter les chocs avec les épaulements, les éclisses et le ballast. Il n'est pas nécessaire de retirer les sabots de clippage l'outil quand la machine n'est pas utilisée, ce qui représente un gain de temps sur la voie.

Galets de guidage

Les galets de guidage garantissent le centrage de la clippeuse sur la voie.

Ajustement rapide de la hauteur

La hauteur de la machine peut être rapidement et facilement réglée pour différents types de rail. Il suffit de déplacer la position de la goupille.

Conception légère

D'un poids inférieur à 1000 kg, les clippeuses peuvent être utilisées avec des machines rail-route à partir de 6 tonnes.

Technologie éprouvée

La machine est basée sur la même technologie éprouvée que la clippeuse CD400 (outil d'insertion/extraction et levage des traverses). Par conséquent, robuste et fiable, elle n'a besoin que de peu de pièces de rechange.

AVANTAGES

- Le système de commande intelligent des clippeuses les rend faciles et intuitives à utiliser. Grâce aux codes d'erreur, les anomalies peuvent être identifiées plus rapidement.
- La commande automatique du début de l'opération de clippage évite les installations incorrectes ainsi que l'endommagement de la machine et de l'infrastructure environnante.
- Légère, la machine peut être enlevée et remise sur les rails très facilement en plus de pouvoir être utilisée sur un grand nombre de machines rail-route.
- De plus, le risque d'endommager la machine et les voies est réduit, car les outils sont repliés lorsqu'ils ne sont pas utilisés. Cela constitue également un gain de temps.
- Le réglage rapide de la hauteur fait gagner beaucoup de temps, notamment lorsque la machine est utilisée sur différents rails.
- Fiables, les clippeuses n'ont besoin que de peu de pièces de rechange, ce qui en fait une option économique.

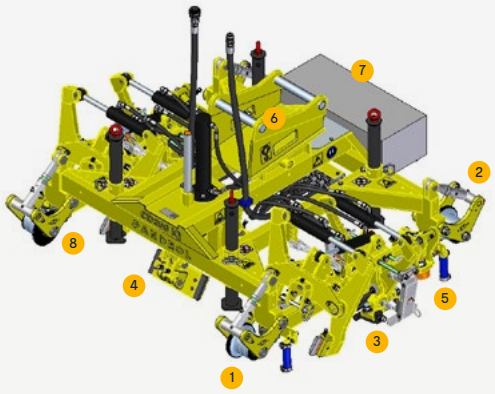

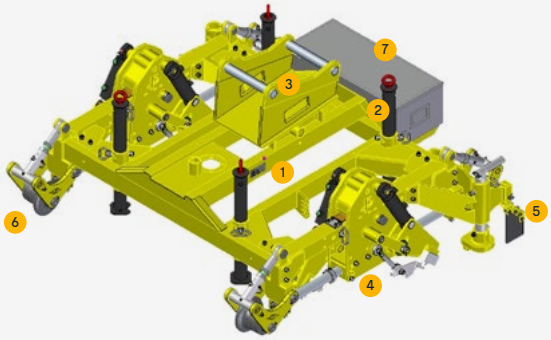

COMPOSANTS CD300 IQ

1. Système automatique
2. Réglage rapide de la hauteur
3. Outils Fastclip rabattables
4. Levage des traverses
5. Galets de guidage
6. Support de l'interface machine
7. Boîte à outils
8. Jambes d'appui

COMPOSANTS CD300 IQ EC

1. Plaque d'identification
2. Jambes d'appui
3. Support de l'interface machine
4. Outil d'insertion/extraction
5. Attrape clip
6. Roue ferroviaire
7. Boîte à outils

CARACTÉRISTIQUES

Données techniques		
Description	CD300 IQ	CD300 IQ EC
Référence	5014400	5014990
Clip	FC et FE	e-Clip et clip PR
Insertion	4 clips par cycle	4 clips par cycle
Extraction	4 clips par cycle	2 clips par cycle
Capacité	Jusqu'à 40 traverses / min	Jusqu'à 20 traverses / min
Largeur	2250 mm	2250 mm
Longueur	1730 mm	1730 mm
Hauteur	1030 mm	1030 mm
Poids	990 kg	840 kg
Roues	Ø 125 mm	Ø 125 mm
Écartement de voie	1435 mm	1435 mm

Accessoires	
5014482	Fixation S45
5014954	Fixation S50
5015480	Fixation S60
Sur demande	Fixations pour chariot élévateur
5015528	Option Bluetooth (fastclip uniquement)
Sur demande	Joystick de télécommande

EN SAVOIR PLUS

www.pandrol.com